Abel Tasmanstraat 25, 1212 BC Hilversum

Vraagprijs € 595.000,- k.k.

Burgersdijk Schuyff Kempers Makelaars
Lambertus Hortensiuslaan 14
1412 GW, NAARDEN
Tel: 035-6910005
E-mail: naarden@burgersdijk.com
www.burgersdijk.com

Omschrijving

Instapklare gezinswoning (112 m²) met garage, oprit en zonnige tuin in Hilversum.

Op zoek naar een ruime, instapklare woning op een centrale locatie in Hilversum? Deze uitstekend onderhouden eengezinswoning aan de Abel Tasmanstraat combineert comfort, ruimte en een ideale ligging.

Met een woonoppervlakte van circa 112 m² en diverse verbeteringen, waaronder een uitbouw (2018) en nokverhoging (2021), is dit een perfect huis voor moderne gezinnen.

Begane grond

Entree met hal, modern toilet met fonteintje en praktische kelderkast. De ruime, lichte woonkamer met sfeervolle open haard vormt het hart van de woning en staat in directe verbinding met de moderne keuken, die is uitgerust met diverse inbouwapparatuur. Dankzij de uitbouw (2018) is een royale leefruimte ontstaan met veel lichtinval.

Eerste verdieping
Overloop met toegang tot drie slaapkamers: twee aan de achterzijde, waaronder de hoofdslaapkamer met balkon, en één slaapkamer aan de voorzijde. De badkamer is in 2018 uitgebouwd en beschikt over vloerverwarming en dubbel glas, wat zorgt voor extra comfort.

Tweede verdieping
Ruime en lichte zolderverdieping met nokverhoging (2021), ideaal als extra slaapkamer, werkruimte of hobbyruimte. Hier bevinden zich tevens de aansluitingen voor wasmachine en droger.

Buitenruimte
De woning beschikt over een verzorgde voortuin en een zonnige achtertuin waar je heerlijk kunt ontspannen. Daarnaast zijn er een eigen oprit en garage aanwezig.

Ligging
De woning ligt op een centrale locatie in Hilversum, op korte afstand van het station, de Nike Arena en het centrum met diverse winkels, cafés en restaurants. Op loopafstand bevindt zich Winkelcentrum Riebeeck, dat momenteel wordt vernieuwd. Ook voor internationale gezinnen is deze locatie aantrekkelijk dankzij de goede bereikbaarheid van internationale onderwijsvoorzieningen, het Tergooi ziekenhuis, de bossen van het Goois Natuurreservaat en de uitstekende verbindingen via Station Hilversum Sportpark en de A27/A1 richting onder andere Amsterdam en Utrecht.

Bijzonderheden

- Woonoppervlakte ca. 112 m²
- Uitbouw (2018)
- Nokverhoging (2021)
- Moderne keuken met inbouwapparatuur
- Badkamer met vloerverwarming
- 8 zonnepanelen
- Garage en eigen oprit
- Nabij station, centrum en internationale school

Een ideale gezinswoning op een centrale locatie!

ENGLISCH VERSION:
Turn-key family home (112 m²) with garage, driveway and sunny garden in central location in Hilversum.

Looking for a spacious, move-in-ready home in a central and family-friendly area of Hilversum? This well-maintained property on Abel Tasmanstraat offers modern comfort, generous space and an excellent location.

With approximately 112 m² of living space, a rear extension and a roof extension, this home is perfectly suited for modern family living.

Ground floor
Entrance hall with a modern toilet and washbasin, plus a practical basement cupboard. The spacious and bright living room features a cozy fireplace, creating a warm and inviting atmosphere and flows seamlessly into the open-plan modern kitchen, which is equipped with built-in appliances. The extension creates a generous and light-filled living area.

First floor
Landing with access to three bedrooms: two at the rear, including the master bedroom with balcony, and one bedroom at the front. The bathroom was extended in 2018 and features underfloor heating and double glazing for added comfort.

Second floor
A spacious and bright attic level with raised roof (2021), ideal as an additional bedroom, home office or hobby space. Connections for a washing machine and dryer are also located here.
Outdoor space The property features a well-maintained front garden and a sunny backyard, perfect for relaxing or entertaining. A private driveway and garage add to the convenience.

Location
The property is centrally located in Hilversum, with the railway station, the Nike Arena and the town centre, offering a variety of shops, cafés and restaurants, all within easy reach. Winkelcentrum Riebeeck is within walking distance and is currently undergoing renovation.

The location is also attractive for international families thanks to its convenient access to international schools, Tergooi Hospital, the nearby woodlands of the Goois Nature Reserve, and excellent transport connections via Hilversum Sportpark Station and the A27 and A1 motorways to destinations including Amsterdam and Utrecht.

Key features
- Living area approx. 112 m²
- Extension (2021)
- Roof extension (2019)
- Modern kitchen with built-in appliances
- Bathroom with underfloor heating
- 8 solar panels
- Garage and private driveway
- Excellent location near station, city centre and international school

A perfect home for comfortable family living in the Netherlands.

Kenmerken

Vraagprijs	€ 595.000,00
Soort	Woonhuis
Type woning	Hoekwoning
Aantal kamers	5 kamers waarvan 4 slaapkamer(s)
Inhoud woning	433 m^3
Perceel oppervlakte	183 m^2
Gebruiksoppervlakte woonfunctie	112 m^2
Soort woning	Eengezinswoning
Bouwjaar	1959
Ligging	Aan rustige weg, in woonwijk
Tuin	Achtertuin, voortuin
Hoofdtuin	Achtertuin 70 m^2
Garage	Garagebox
Energielabel	D
Verwarming	C.V.-Ketel, Open haard, Vloerverwarming gedeeltelijk
Isolatie	Dakisolatie, Muurisolatie, Grotendeels dubbelglas
Voorzieningen	Mechanische ventilatie, TV kabel, Schuifpui, Glasvezel kabel, Zonnepanelen
Warmwater	C.V.-Ketel

Locatie

Abel Tasmanstraat 25
1212 BC HILVERSUM

Foto's

Foto's

Foto's

Foto's

Begane grond

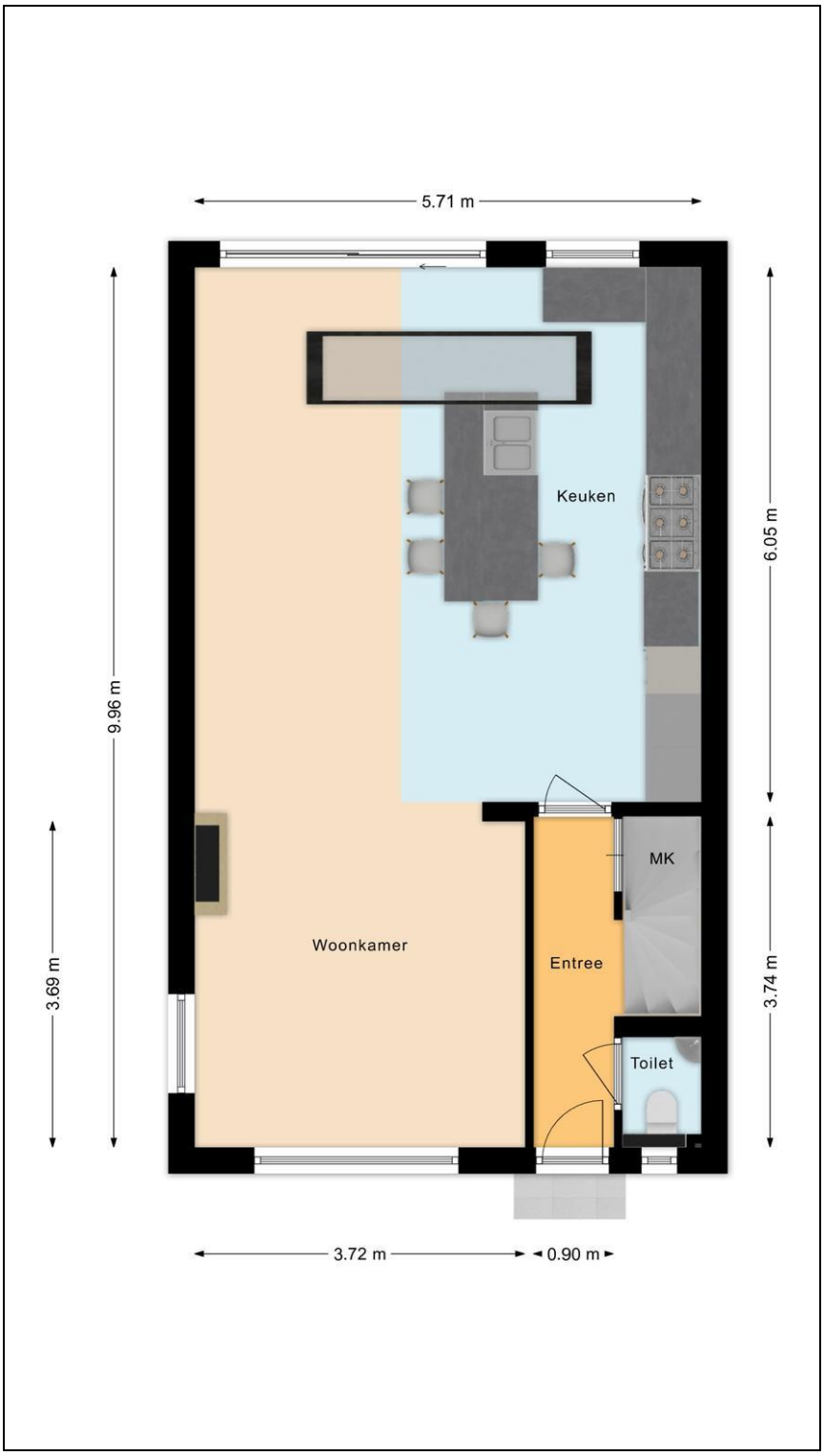

1e verdieping

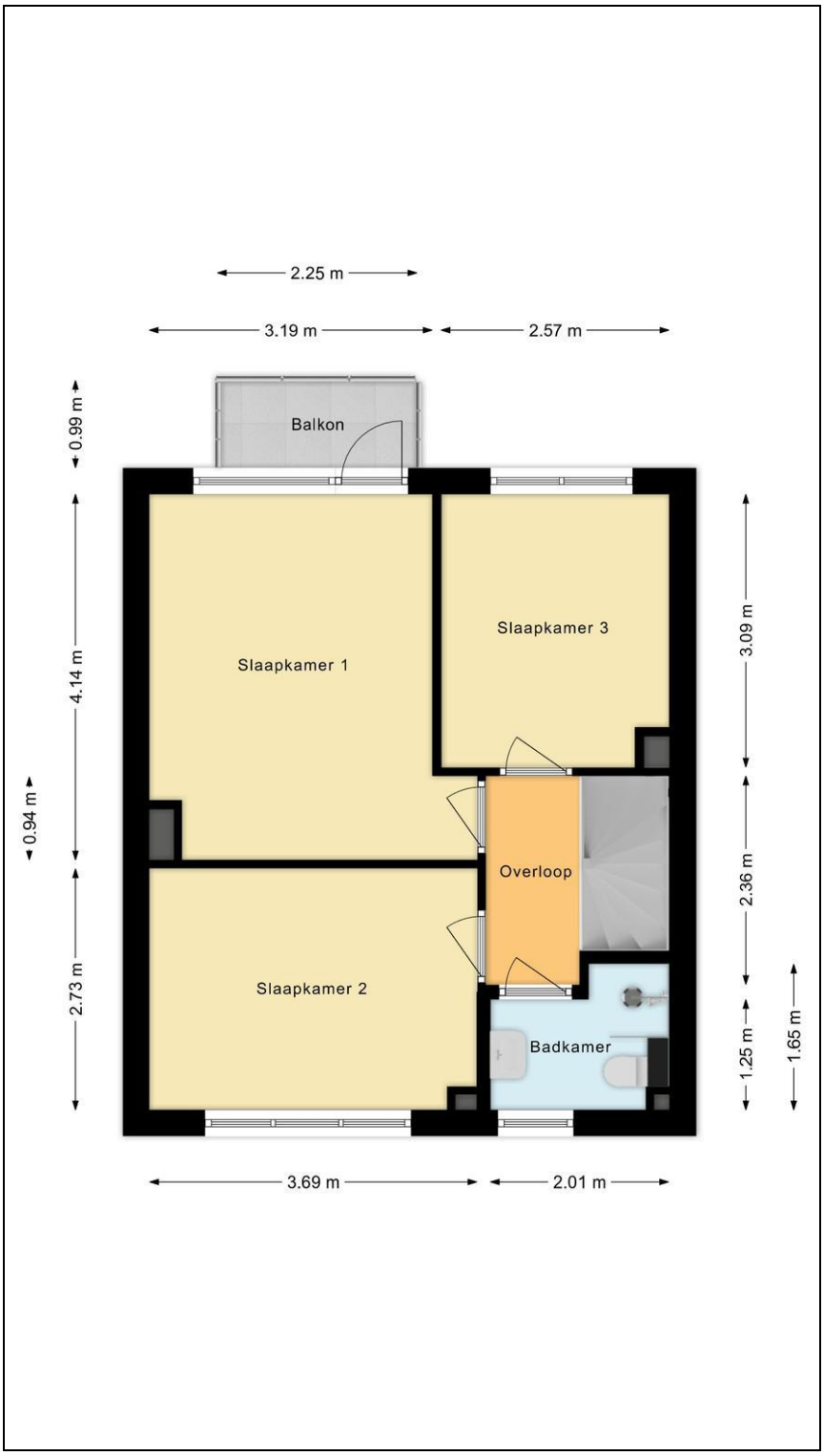

2e verdieping

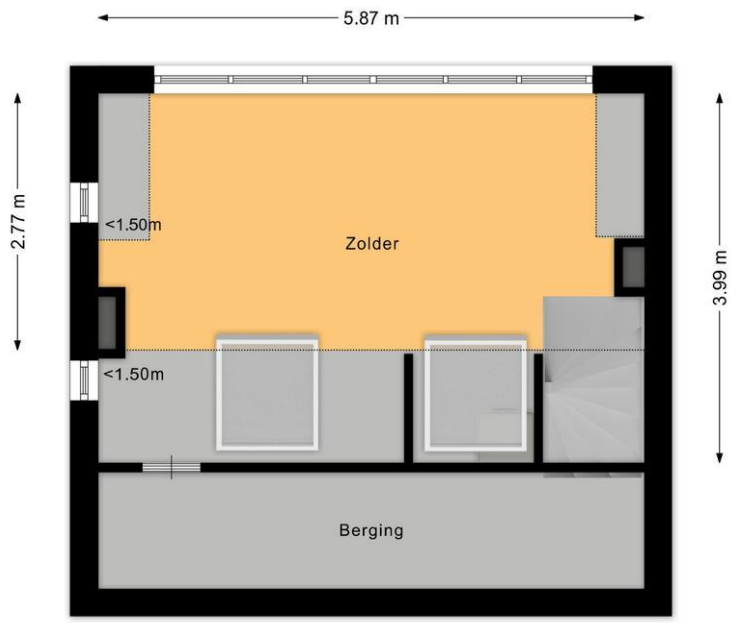

Garage

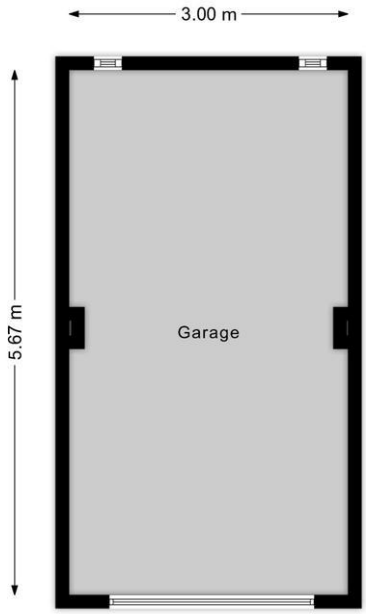

Berging

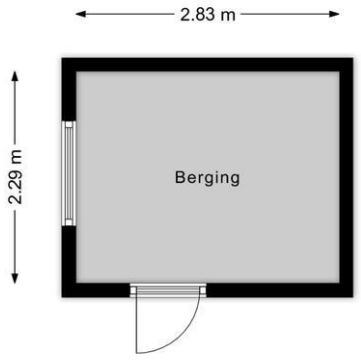

Kadaster

Kadastrale gegevens	
Adres	Abel Tasmanstraat 25
Postcode / Plaats	1212 BC Hilversum
Gemeente	Hilversum
Sectie / Perceel	C / 6496
Oppervlakte	183 m^2
Soort	Volle eigendom

Lijst van zaken

	Blijft achter	Gaat mee	Kan worden overgenomen	n.v.t.
Woning				
Interieur				
Verlichting, te weten:				
– Inbouwspots/dimmers	☒	☐	☐	☐
– Opbouwspots/armaturen/lampen/dimmers	☐	☐	☒	☐
– Losse (hang)lampen	☐	☐	☒	☐
–	☐	☐	☐	☒
–	☐	☐	☐	☒
(Losse)kasten, legplanken, te weten:				
– Study room shelves, Ikea cabinets in living room	☐	☐	☒	☐
– Cupboards-built in bedrooms , bathroom , Kitchen and garden shed.	☒	☐	☐	☐
Raamdecoratie/zonwering binnen, te weten:				
– Gordijnrails	☒	☐	☐	☐
– Gordijnen	☒	☐	☐	☐
– Overgordijnen	☐	☐	☐	☒
– Vitrages	☐	☐	☐	☒
– Rolgordijnen	☒	☐	☐	☐
– Lamellen	☐	☐	☒	☐
– Jaloezieën	☐	☐	☐	☒
– (Losse) horren/rolhorren	☐	☐	☐	☒
–	☐	☐	☐	☒
–	☐	☐	☐	☒
Vloerdecoratie, te weten:				
– Vloerbedekking	☐	☐	☐	☒
– Parketvloer	☐	☐	☐	☒
– Houten vloer(delen)	☐	☐	☐	☒
– Laminaat	☒	☐	☐	☐
– Plavuizen	☒	☐	☐	☐
–	☐	☐	☐	☒
–	☐	☐	☐	☒
(Voorzet) openhaard met toebehoren	☐	☐	☐	☒
Allesbrander	☐	☐	☐	☒
Houtkachel	☐	☐	☐	☒
(Gas)kachels	☐	☐	☐	☒

	Blijft achter	Gaat mee	Kan worden overgenomen	n.v.t.
Designradiator(en)	☐	☐	☐	☒
Radiatorafwerking	☐	☐	☐	☒
Overig, te weten:				
– Spiegelwanden	☐	☐	☐	☒
– Schilderij ophangsysteem	☐	☐	☐	☒
– single bed in attic, double bed in master room	☐	☐	☒	☐
– Bedside tables in Master room. 3-person Sofa, one gray single sofa, two purple single sofas, one table and one wood stool in living room, 2 bar chairs in kitchen, 2 chairs in study room	☐	☐	☒	☐
– TV, Amp, DVD/CD player, washing machine and dryer	☐	☐	☒	☐
– Table in study room	☒	☐	☐	☐

Keuken

Keukenblok (met bovenkasten)	☒	☐	☐	☐
Keuken (inbouw)apparatuur, te weten:				
– Kookplaat	☐	☐	☐	☒
– (Gas)fornuis	☒	☐	☐	☐
– Afzuigkap	☒	☐	☐	☐
– Magnetron	☒	☐	☐	☐
– Oven	☒	☐	☐	☐
– Combi-oven/combimagnetron	☐	☐	☐	☒
– Koelkast	☒	☐	☐	☐
– Vriezer	☒	☐	☐	☐
– Koel-vriescombinatie	☐	☐	☐	☒
– Vaatwasser	☒	☐	☐	☐
– Quooker	☐	☐	☐	☒
– Koffiezetapparaat	☐	☐	☒	☐
– Toaster	☐	☐	☒	☐
– Blender	☐	☐	☒	☐
Keukenaccessoires, te weten:				
– pan, pot, cups, miscellaneous in drawer	☒	☐	☐	☐
–	☐	☐	☐	☒
–	☐	☐	☐	☒
–	☐	☐	☐	☒
–	☐	☐	☐	☒
–	☐	☐	☐	☒
–	☐	☐	☐	☒
–	☐	☐	☐	☒

Sanitair/sauna

Toilet met de volgende toebehoren:				
– Toilet	☒	☐	☐	☐
– Toiletrolhouder	☒	☐	☐	☐
– Toiletborstel(houder)	☒	☐	☐	☐
– Fontein	☐	☐	☐	☒

	Blijft achter	Gaat mee	Kan worden overgenomen	n.v.t.
–	☐	☐	☐	☒
–	☐	☐	☐	☒
Badkamer met de volgende toebehoren:				
– Ligbad	☐	☐	☐	☒
– Jacuzzi/whirlpool	☐	☐	☐	☒
– Douche (cabine/scherm)	☒	☐	☐	☐
– Stoomdouche (cabine)	☐	☐	☐	☒
– Wastafel	☒	☐	☐	☐
– Wastafelmeubel	☒	☐	☐	☐
– Planchet	☐	☐	☐	☒
– Toiletkast	☐	☐	☐	☒
– Toilet	☒	☐	☐	☐
– Toiletrolhouder	☒	☐	☐	☐
– Toiletborstel(houder)	☒	☐	☐	☐
–	☐	☐	☐	☒
–	☐	☐	☐	☒
Sauna met toebehoren	☐	☐	☐	☒
	☐	☐	☐	☒
	☐	☐	☐	☒
Exterieur/installaties/veiligheid/energiebesparing				
Schotel/antenne	☐	☐	☐	☒
Brievenbus	☐	☐	☐	☒
Kluis	☐	☐	☐	☒
(Voordeur)bel	☒	☐	☐	☐
Alarminstallatie	☒	☐	☐	☐
(Veiligheids)sloten en overige inbraakpreventie	☒	☐	☐	☐
Rookmelders	☒	☐	☐	☐
(Klok)thermostaat	☒	☐	☐	☐
Airconditioning	☐	☐	☐	☒
Warmwatervoorziening, te weten:				
– CV-installatie	☒	☐	☐	☐
– Boiler	☐	☐	☐	☒
– Geiser	☐	☐	☐	☒
–	☐	☐	☐	☒
–	☐	☐	☐	☒
–	☐	☐	☐	☒
Screens	☐	☐	☐	☒
Rolluiken	☐	☐	☐	☒
Zonwering buiten	☐	☐	☐	☒
–	☐	☐	☐	☒
–	☐	☐	☐	☒
–	☐	☐	☐	☒
Isolatievoorzieningen (voorzetramen/radiatorfolie etc.), te weten:				
–	☐	☐	☐	☒
–	☐	☐	☐	☒

	Blijft achter	Gaat mee	Kan worden overgenomen	n.v.t.
Telefoonaansluiting/internetaansluiting	☒	☐	☐	☐
Veiligheidsschakelaar wasautomaat	☐	☐	☐	☒
Waterslot wasautomaat	☐	☐	☐	☒
Zonnepanelen	☒	☐	☐	☐
Oplaadpunt elektrische auto	☐	☐	☐	☒
	☐	☐	☐	☒
	☐	☐	☐	☒

Tuin

Inrichting

Tuinaanleg/bestrating	☒	☐	☐	☐
Beplanting	☒	☐	☐	☐
	☐	☐	☐	☒

Verlichting/installaties

Buitenverlichting	☒	☐	☐	☐
Tijd- of schemerschakelaar/bewegingsmelder	☐	☐	☐	☒
	☐	☐	☐	☒

Bebouwing

Tuinhuis/buitenberging	☒	☐	☐	☐
Kasten/werkbank in tuinhuis/berging	☐	☐	☐	☒
(Broei)kas	☐	☐	☐	☒
	☐	☐	☐	☒
	☐	☐	☐	☒

Overig

Overige tuin, te weten:				
– (Sier)hek	☒	☐	☐	☐
– Vlaggenmast(houder)	☐	☐	☐	☒
– Ladder, Kärcher pressure washer, trimmer, leaf blower, water hose, extension power cable	☐	☐	☒	☐
– Miscellaneous Garden tools and spare paints	☒	☐	☐	☐

Overig

Zijn er zaken die geen eigendom zijn van verkoper omdat er sprake is van een leasecontract of huurcontract. Zo ja, neemt verkoper de zaak mee of wordt het betreffende contract overgenomen?	Ja	Nee	Gaat mee	Moet worden overgenomen
CV	☐	☒	☐	☐
Boiler	☐	☒	☐	☐
Zonnepanelen	☐	☒	☐	☐
	☐	☒	☐	☐
	☐	☒	☐	☐
	☐	☒	☐	☐
	☐	☒	☐	☐
Bijlage(n) over te nemen contracten:				
– N.A				
– N.A				

Vragenlijst voor de verkoop van een woning

DEEL B

1 Bijzonderheden

a. Zijn er nadat u het perceel in eigendom hebt gekregen nog andere, eventuele aanvullende notariële of onderhandse akten opgesteld met betrekking tot het perceel? **Nee**

Zo ja, welke? : _____

b. Zijn er mondelinge of schriftelijke afspraken gemaakt over aangrenzende percelen? **Nee**
(Denk hierbij aan regelingen voor het gebruik van een poort, schuur, garage, tuin, overeenkomsten met meerdere buren, toezeggingen, erfafscheidingen.)

Zo ja, welke zijn dat? : _____

c. Wijken de huidige terreinafscheidingen af van de kadastrale eigendomsgrenzen? **Nee**
(Denk hierbij ook aan strookjes grond van de gemeente die u in gebruik heeft, of grond van u die gebruikt wordt door de buren.)

Zo ja, waaruit bestaat die afwijking? : _____

d. Is een gedeelte van de woning, schuur, garage of schutting gebouwd op grond van de buren of andersom? **Nee**

Zo ja, graag nader toelichten: : _____

e. Heeft u grond van derden in gebruik? **Nee**

Zo ja, welke grond? : _____

f. Rusten er 'bijzondere lasten en beperkingen' op de woning en/of het perceel? (Bijzondere lasten en beperkingen kunnen privaatrechtelijke beperkingen zijn zoals (lijdende) erfdienstbaarheden (bijvoorbeeld een recht van overpad), kwalitatieve verplichtingen, kettingbedingen, vruchtgebruik, voorkeursrecht (bijvoorbeeld een eerste recht van koop), opstalrecht, erfpacht, huurkoop. Het kan ook gaan om publiekrechtelijke beperkingen zoals een aanschrijving van de gemeente in het kader van een illegale verbouwing) **Nee**

Zo ja, welke? : _____

g. Is de Wet voorkeursrecht gemeenten van toepassing? **Nee**

h. Is er een anti-speculatiebeding en/of zelfbewoningsplicht van toepassing op de woning? **Nee**

Zo ja, hoe lang nog? : _____

i. Is er sprake van een beschermd stads- of dorpsgezicht of loopt er een procedure tot aanwijzing daartoe? **Nee**

Is er sprake van een gemeentelijk-, provinciaal-of rijksmonument of loopt er een procedure tot aanwijzing daartoe? **Nee**

Is er volgens het bestemmingsplan sprake van een beeldbepalend of karakteristiek object? **Nee**

j. Is er sprake (geweest) van ruilverkaveling? **Nee**

Zo ja, moet u hiervoor ruilverkavelingsrente betalen? Ja / Nee

Zo ja, hoeveel en voor hoe lang? Bedrag: € _____

Duur: : _____

k. Is er sprake van onteigening? **Nee**

l. Is de woning of de grond geheel of gedeeltelijk verhuurd of bij anderen in gebruik? **Nee**

Zo ja: Is er een huurcontract/ gebruiksovereenkomst? Ja / Nee

Indien er geen contract of overeenkomst is, : _____

beschrijf hieronder wat (mondeling) met de huurder/ gebruiker is afgesproken: _____

Welk gedeelte is verhuurd/ in gebruik gegeven? : _____

Welke delen vallen onder gezamenlijk gebruik? : _____

Welke zaken zijn van de huurder en mag hij verwijderen bij ontruiming? (Bijvoorbeeld geiser, keuken, lampen.) : _____

Heeft de huurder een waarborgsom gestort? Ja / Nee

Zo ja, hoeveel? € _____

Heeft u nog andere afspraken met de huurders gemaakt? Ja / Nee

Zo ja, welke? : _____

m. Is er over de woning een geschil/procedures gaande, al dan niet bij de rechter, huurcommissie of een andere instantie?(bijvoorbeeld onteigening/kwesties met buren, zoals erfdienstbaarheden, recht van overpad, erfafscheidingen e.d.) **Nee**

Zo ja, welke is/zijn dat? : _____

n. Is er bezwaar gemaakt tegen de waardebeschikking WOZ? **Nee**

Zo ja, toelichting: : _____

o. Zijn er door de overheid of nutsbedrijven verbeteringen of herstellingen voorgeschreven of aangekondigd die nog niet naar behoren zijn uitgevoerd? **Nee**

Zo ja, welke? : _____

p. Zijn er in het verleden subsidies of premies verstrekt die bij verkoop van de woning voor een deel kunnen worden teruggevorderd? **Nee**

Zo ja, welke? : _____

q. Is de woning onbewoonbaar verklaard of in het verleden ooit onbewoonbaar verklaard geweest? **Nee**

Zo ja, waarom? : _____

r. Is er bij verkoop sprake van een omzetbelastingheffing? (Bijvoorbeeld omdat het een voormalig bedrijfsonroerendgoed is, of een woning met praktijkgedeelte, of omdat u pas ingrijpend verbouwd hebt.) **Nee**

Zo ja, waarom? : _____

s. Hoe gebruikt u de woning nu? (Bijvoorbeeld woning, praktijk, winkel, opslag) : **We used as a normal residence place.**

Is dat gebruik volgens de gemeente toegestaan? **Ja**

Zo nee, heeft de gemeente dit strijdige gebruik wel eens bij u aangekaart? Ja / Nee

Hoe heeft de gemeente dit strijdige gebruik bij u aangekaart? : _____

2 Gevels

a. Is er sprake (geweest) van vochtdoorslag of aanhoudend vochtige plekken op de gevels? **Nee**

Zo ja, waar? : _____

b. Zijn er (gerepareerde) scheuren/beschadigingen in/aan de gevels aanwezig? **Nee**

Zo ja, waar? : _____

c. Zijn de gevels tijdens de bouw geïsoleerd? **Niet bekend**

Zo nee, zijn de gevels daarna (deels) geïsoleerd? **Niet bekend**

Zo ja, wanneer heeft de isolatie van de gevels plaatsgevonden en met welk isolatiemateriaal? : _____

Heeft u een certificaat of bewijs van het na-isoleren? Ja / Nee

Is er sprake van volledige isolatie? **Nee**

Zo nee, welke delen van de gevels zijn er niet geïsoleerd? : **Only standard double glazing. No wall insulation and no floor insulation**

d. Zijn de gevels ooit gereinigd? **Nee**

Zo ja, volgens welke methode en wanneer? : _____

3 Dak(en)

a. Hoe oud zijn de daken ongeveer? Platte daken: : **Pitched roof: we are not sure if the roof tiles has been changed before we had the house. The house is built in 1959. But during the attic extension in April 2021, the contractor advised us to retain most of the original roof tiles and only replace the damaged ones.**

Overige daken: : **as above**

b. Heeft u last van daklekkages (gehad)? **Nee**

Zo ja, waar? : _____

c. Zijn er in het verleden gebreken geconstateerd aan de dakconstructie zoals scheve, doorbuigende, krakende, beschadigde en/of aangetaste dakdelen? **Nee**

Zo ja, waar? : _____

d. Heeft u het dak al eens (gedeeltelijk) laten vernieuwen c.q. laten repareren? **Ja**

Zo ja, welk (gedeelte van het) dak en waarom? : **In April 2021, due to the full attic extension, the roof structure and roof were rebuilt. After inspection, the contractor confirmed that most of the original roof tiles could be reused, and only the old or damaged tiles were replaced. The roof itself has not been replaced since then, but several maintenance works have been carried out. In 2024, solar panels were installed on the roof, and before this work the roof tiles in that area were inspected and repaired where necessary. In the same year, the wooden boards along the lower edge of the side roof of the main house were replaced with maintenancefree synthetic panels, and the roof tiles were also checked and repaired as needed.**

e. Is het dak tijdens de bouw geïsoleerd? Platte daken: **Ja**

Overige daken: **Ja**

Zo nee, is het dak daarna geïsoleerd? Platte daken: Ja / Nee / Niet bekend

Overige daken: Ja / Nee / Niet bekend

Zo ja, wanneer heeft de isolatie plaatsgevonden en met welk isolatiemateriaal? : **In April 2021, Mineral wool (glass wool) insulation with ECOSE® Technology**

Heeft u een certificaat of bewijs van het na-isoleren? **Ja**

Is er sprake van volledige isolatie? Platte daken: **Niet bekend**

Overige daken: **Niet bekend**

Zo nee, welke delen zijn er niet geïsoleerd? : **The outer walls, floors, and cavity walls are not insulated.**

f. Zijn de regenwaterafvoeren lek of verstopt? **Nee**

Zo ja, toelichting: : _____

g. Zijn de dakgoten lek of verstopt? **Nee**

Zo ja, toelichting: : _____

4 Kozijnen, ramen en deuren

a. Van welk materiaal zijn de buitenkozijnen gemaakt? (bijvoorbeeld hout, kunststof of aluminium of een andersoortig materiaal) : **All outer window frames are made of wood, except for the Velux roof windows on the attic level, which have kunststof (PU) frames**

b. Wanneer zijn de buitenkozijnen, ramen en deuren voor het laatst geschilderd? : **March 2024**

Is dit gebeurd door een erkend schildersbedrijf? **Nee**

Zo ja, door wie? : _____

c. Functioneren alle scharnieren en sloten? **Ja**

Zo nee, toelichting: : _____

d. Zijn voor alle afsluitbare deuren, ramen etc. sleutels aanwezig? **Ja**

Zo nee, voor welke deuren, ramen etc. niet? : _____

e. Is er sprake van isolerende beglazing? **Ja**

Zo ja, welk type glas? (bijvoorbeeld HR, HR+, HR++ of HR+++, zie de glassponning waarin doorgaans staat vermeld welke type glas er is geplaatst) : **The Velux windows on the attic level are equipped with HR++ insulated glazing. The rest of the house windows are standard double glazing.**

Is er sprake van isolerende beglazing in de gehele woning? **Ja**

Zo nee, welke ramen zijn niet geïsoleerd? : _____

f. Is er bij de isolerende beglazing sprake van condensvorming tussen het glas? (Denk aan lekkende ruiten.) **Nee**

Zo ja, waar? : _____

5 Vloeren, plafonds en wanden

a. Is er sprake (geweest) van vochtdoorslag of optrekkend vocht op de vloeren, plafonds en/of wanden? **Nee**

Zo ja, waar? : _____

b. Is er sprake (geweest) van schimmelvorming op de vloeren, plafonds en/of wanden? **Nee**

Zo ja, waar? : _____

c. Zijn er (gerepareerde) of (verborgen) scheuren en/of beschadigingen in/aan vloeren, plafonds en/of wanden aanwezig? **Nee**

Zo ja, waar? : _____

d. Hebben zich in het verleden problemen voorgedaan met de afwerkingen? (Bijvoorbeeld loszittend tegelwerk, loslatend behang of spuitwerk, holklinkend of loszittend stucwerk, etc.) **Nee**

Zo ja, waar? : _____

e. Is er sprake (geweest) van gebreken aan de vloerconstructie, zoals scheve, doorbuigende, krakende, beschadigde en/of aangetaste vloerdelen? **Nee**

Zo ja, waar? : _____

f. Is er sprake van vloerisolatie? **Nee**

Zo ja, wanneer heeft de isolatie van de vloer plaatsgevonden en met welk isolatiemateriaal? : _____

Heeft u een certificaat of bewijs van het na-isoleren? Ja / Nee

Is er sprake van volledige isolatie? **Nee**

Zo nee, welke delen zijn er niet geïsoleerd? : **There is underlayment foil under the floors. The outer walls are not insulated. Partial roof insulation is present.**

6 Fundering, kruipruimte en kelder

a. Is er sprake (geweest) van gebreken aan de fundering? **Nee**

Zo ja, waar? : _____

b. Is de kruipruimte toegankelijk? **Nee**

Is de kruipruimte droog? **Ja**

Zo nee of meestal, toelichting: : _____

c. Is er sprake van vochtdoorslag door de kelderwand? **Nee**

Zo ja of soms, toelichting: : _____

d. Is de grondwaterstand in de afgelopen jaren waarneembaar gewijzigd of is er sprake van wateroverlast geweest? **Nee**

Zo ja, heeft dit tot problemen geleid in de vorm van water in de kruipruimte c.q. kelder? Ja / Nee / n.v.t.

Zo nee, tot wat voor andere problemen heeft dit geleid? : _____

7 Installaties

a. Wat voor warmte-installatie(s) is/zijn er aanwezig in de woning? (bijvoorbeeld cv-installatie, WTW-systeem, WKO-systeem, (hybride) warmtepomp, airconditioning, zonneboiler, elektrische boiler, pelletkachel dan wel een andere installatie) : **central heating system**

Is/zijn de installatie(s) eigendom? **Ja**

Zo nee, toelichting: (bijvoorbeeld de installatie(s) is/ zijn gehuurd of geleased. Tevens huur-/leaseprijs vermelden) : _____

Merk van de installatie(s): : **Remeha**

Type(nummer) van de installatie(s): : **WHB AVANTA 28C CCS REMEHA NL**

Installatiedatum van de installatie(s): : **09-03-2011**

Op welke datum is/zijn deze installatie(s) voor het laatst onderhouden? : **March 2018.**

Is het onderhoud uitgevoerd door een erkend bedrijf? **Ja**

Zo ja, door wie? : **Eneco**

b. Zijn er de afgelopen tijd zaken opgevallen ten aanzien van de installatie(s)? (bijvoorbeeld de cv-installatie moet meer dan 1 keer per jaar bijgevuld worden of de installatie functioneert niet goed) **Nee**

Zo ja, wat is u opgevallen? : _____

c. Zijn er radiatoren die niet warm worden? **Nee**

Zo ja, welke? : _____

d. Zijn er radiatoren of (water)leidingen die lekken? **Nee**

Zo ja, waar en welke? : _____

e. Zijn er radiatoren of (water)leidingen die ooit zijn bevroren? **Nee**

Zo ja, waar? : _____

f. Heeft u vloerverwarming in de woning? **Ja**

Zo ja, betreft dit elektrische vloerverwarming, vloerverwarming met warm water of anders? **Nee**
Elektrisch:

warm water: **Ja**

overig, namelijk : **N.A.**

Waar bevindt zich de elektrische vloerverwarming? : _____

Waar bevindt zich de vloerverwarming met warm water? : **There is floor heating in the bathroom.**

Waar bevindt zich de overige vloerverwarming? : **Others are central heating.**

g. Zijn er vertrekken die niet (goed) warm worden? **Nee**

Zo ja, welke? : _____

h. Heeft de woning zonnepanelen die uw eigendom zijn? **Ja**

Heeft de woning zonnepanelen die worden gehuurd of geleased? **Nee**

Kan het huurcontract/ leasecontract worden overgenomen door koper? Zo ja, dan overnamecontract opvragen. Ja / Nee / Niet bekend

Hoeveel zonnepanelen zijn er aanwezig? Aantal: **8**

Zo ja, blijven de zonnepanelen achter? **Ja**

Wat is de capaciteit van één zonnepaneel? (De capaciteit van zonnepanelen wordt uitgedrukt in Wattpiek (Wp). Bijvoorbeeld één zonnepaneel levert 390 Wp. : **410 Wp**

Functioneren alle zonnepanelen? **Ja**

Wat is het merk/ type van de zonnepanelen? : **DMEGC Solar 410 Wp All Black**

Maakt u gebruik van een app om de opbrengst van de zonnepanelen te bekijken? **Ja**

Zo ja, welke? : **Zonneplan**

In welk jaar zijn de zonnepanelen geplaatst en door wie? Jaar: : **January 2024 by Zonneplan B.V.**

Installateur: : **Zonneplan B.V.**

Is de btw over het aankoopbedrag teruggevraagd van de belastingdienst? **Nee**

Hoeveel stroom heeft u het afgelopen jaar opgewekt? Jaar: : **3,693 kWh Year 2025**

Aantal kWh: : **3,693 kWh**

Hoe lang zit er nog fabrieksgarantie op de zonnepanelen? : **2024-2034**

Zijn de zonnepanelen aangeschaft met subsidie? **Nee**

Zo ja, moet de subsidie worden terugbetaald? Ja / Nee / n.v.t.

Zo ja, welk bedrag moet worden terugbetaald? € _____

i. In welk jaar zijn voor het laatst de aanwezige schoorsteenkanalen/rookgasafvoeren geveegd/gereinigd? : **2025**

j. Wanneer heeft u de aanwezige : **Winter 2025**

schoorsteenkanalen voor het laatst gebruikt?

Is de trek van aanwezige schoorsteenkanalen goed? **Ja**

k. Zijn er onderdelen van de elektrische installatie vernieuwd? (onder de elektrische installatie wordt verstaan alle elektra leidingen/ schakelaars stopcontacten, meterkast e.d.) **Ja**

Zo ja, wanneer en welke onderdelen? : **parts of the electrical installation were renewed during the 2021 extension and 2024 solar panel installation**

Zijn er gebreken aan de elektrische installatie? **Nee**

Zo ja, welke? : _____

l. Is er een laadpaal aanwezig voor een elektrische auto? **Nee**

Zo ja, waar bevindt deze zich? : _____

Blijft deze achter? Ja / Nee / n.v.t./Nader overeen te komen

m. Is er mechanische ventilatie of een soortgelijk systeem aanwezig? **Ja**

Zo ja, functioneert dit systeem naar behoren? **Ja**

Zo nee, toelichting: : _____

Wanneer is dit systeem voor het laatst onderhouden? : **Local bathroom extractor fan; no formal maintenance has been carried out**

Hoe oud is dit systeem ongeveer? : **Built in 2018**

n. Is er een domoticasysteem of een soortgelijk systeem aanwezig? (Een domoticasysteem bedient de verwarming, verlichting, verwarming, audio, ventilatie e.d. automatisch) **Nee**

Zo ja, functioneert dit systeem naar behoren? Ja / Nee

Zo nee, toelichting: : _____

Hoe oud is dit systeem ongeveer? : _____

o. Zijn er rookmelders op iedere verdieping aanwezig? **Ja**

Zo ja, hoe oud zijn de rookmelders ongeveer? : **the latest is bought in 2024, the two oldest are bought in May 2021.**

8 Sanitair, riolering en keuken

a. Zijn er beschadigingen aan wastafels, douche, bad, toiletten, gootstenen en kranen? **Nee**

Zo ja, welke? : _____

b. Hoe oud is de badkamer ongeveer? : **renovated in 2018**

c. Lopen de afvoeren van wastafels, douche, bad, toiletten, gootstenen en kranen goed door? **Ja**

Zo nee, welke niet? : _____

d. Is de woning aangesloten op het gemeentelijke riool? **Ja**

e. Zijn er gebreken (geweest) aan de riolering, zoals breuken, stankoverlast, lekkages, etc.? **Nee**

Zo ja, welke? : _____

f. Is er een andere voorziening, zoals een septictank, beerput of dergelijk aanwezig? **Nee**

Zo ja, wat is er aanwezig en hoe dient dit te worden onderhouden? : _____

g. Van welk jaar dateert de keukenopstelling ongeveer? : **2018**

h. Van welk jaar dateert de inbouwapparatuur ongeveer? : **2018**

Functioneert alle inbouwapparatuur? **Ja**

Zo nee, welk inbouwapparaat functioneert niet? : _____

i. Heeft u een kokend water kraan? (bijvoorbeeld een Quooker kraan of een soortgelijke kraan) **Nee**

Zo ja, functioneert deze kraan naar behoren en hoe oud is deze kraan ongeveer? : _____

9 Diversen

a. Wat is het bouwjaar van de woning? : **1959**

b. Zijn er asbesthoudende materialen in/op de woning/ bijgebouw(en) aanwezig? (bijvoorbeeld asbest zeil, een asbestplaat die onder en/of achter de CV ketel is geplaatst, asbesthoudend isolatiemateriaal om de verwarmingsbuis, asbesthoudend koord bij oude cv-ketels/gaskachels, asbestgolfplaten e.d.) **Niet bekend**

Zo ja, welke en waar? : _____

c. Blijft er in de woning zeil achter, al dan niet vastgelijmd, dat is aangeschaft tussen 1955 en 1982? **Nee**

d. Is er sprake van loden leidingen in de woning? **Nee**

Zo ja, waar? : _____

e. Is er een Japanse duizendknoop aanwezig in de tuin? (Een Japanse duizendknoop is een exotische plant, welke moeilijk te verwijderen is. De sterke wortelstokken en stengels van de Japanse duizendknoop zijn in staat om schade te veroorzaken aan gebouwen, leidingen en wegen) **Nee**

f. Is er in puin/asbest afval in de grond/tuin aanwezig? **Nee**

g. Heeft u elders lekkages gehad? (dus los van het dak/ sanitair/ riolering) **Nee**

h. Is de grond verontreinigd? **Nee**

Zo ja, is er een onderzoeksrapport? Ja / Nee / n.v.t.

Zo ja, heeft de gemeente/provincie een onderzoeks- of saneringsbevel opgelegd? Ja / Nee / n.v.t.

i. Is er een olietank aanwezig of aanwezig geweest? **Nee**

Zo ja, is deze gesaneerd/verwijderd? Ja / Nee / n.v.t.

Als deze is gesaneerd, waar is de olietank op het perceel gesitueerd? : _____

Is er een Kiwa-certificaat aanwezig? **Nee**

j. Is er sprake van overlast door ongedierte in of (rond)om de woning? (Denk aan muizen, ratten, kakkerlakken, etc.) **Nee**

Zo ja, waar? : _____

k. Is de woning aangetast door houtworm, boktor, ander ongedierte of zwam? **Nee**

Zo ja, waar? : _____

Zo ja, is deze aantasting al eens behandeld? Ja / Nee / n.v.t.

Zo ja, wanneer? : _____

Zo ja, door welk bedrijf? : _____

l. Is er sprake van chlorideschade (betonrot)? (Betonrot komt vooral voor in kruipruimtes van woningen gebouwd tussen 1965 en 1981 die voorzien zijn van betonnen vloerelementen van het merk Kwaaitaal of Manta. Ook andere beton- elementen - bijvoorbeeld balkons - kunnen aangetast zijn) **Nee**

Zo ja, waar? : _____

m. Hebben er verbouwingen en/of bijbouwingen plaatsgevonden in en/of om de woning? **Ja**

Zo ja, welke ver-/bijbouwingen? : **In 2018, a groundfloor rear extension was constructed, including structural and interior modifications. The attic was renovated/extended in 2021, including electrical and interior modifications. In 2018 is er een uitbouw op de begane grond aan de achterzijde van de woning gebouwd, inclusief constructieve en interieurwerkzaamheden.De zolder is in 2021 verbouwd/uitgebreid, inclusief elektrische en interieuraanpassingen.**

Zo ja, in welk jaartal? : **In 2018 and in 2021**

Zo ja, door welk bedrijf zijn deze uitgevoerd? : **Year 2018 by Bram Schaap Totaalbouw, Year 2021 by Bouwbedrijf Gooise Meren B.V.**

n. Zijn er verbouwingen of uitbreidingen uitgevoerd zonder omgevingsvergunning (voorheen bouwvergunning)? **Nee**

Zo ja, welke? : _____

o. Is er sprake van glasvezel internet? **Ja**

p. Bent u in het bezit van een definitief energieprestatiecertificaat/energielabel? **Ja**

Zo ja, welke label? : **Label D**

10 Vaste lasten

a. Hoeveel betaalde u voor de laatste aanslag onroerendezaakbelasting? **€ 323**

Belastingjaar? : **2026**

b. Wat is de WOZ-waarde? **€ 537000**

Peiljaar? : **year 2025**

c. Hoeveel betaalde u voor de laatste aanslag waterschapslasten? **€ 99**

Belastingjaar? : **2025**

d. Hoeveel betaalde u voor de laatste aanslag gemeentelijke belastingen? (zoals rioolheffing en afvalstoffenheffing e.d.) **€ 224**

Belastingjaar? : **2026**

e. Welke voorschotbedragen betaalt u maandelijks aan de nutsbedrijven? Gas: **€ 139**

Elektra: **€ 50**

Water: **€ 18**

Stadsverwarming: €

Anders: : **N.A**

Te weten: €

Wat is uw jaarverbruik voor gas/ elektriciteit en water? Gas (m³): **1480**

Elektriciteit hoog (kWh): **Unknown**

Elektriciteit laag (kWh): **Unknown**

Elektriciteit totaal (kWh): **1801**

Water (m3): **92**

Stadsverwarming (GJ): _____

Anders: **n.a**

Met hoeveel bewoners bewoonde u de woning? Aantal: **3**

f. Zijn er lease- en/of huurkoopcontracten? **Nee**
(Bijvoorbeeld keuken, kozijnen, cv-ketel, etc.)

Zo ja, welke? : _____

Zijn deze contracten overdraagbaar op de koper? Ja / Nee
Let op! Veel lease- en huurkoopcontracten zijn niet langer overdraagbaar op een koper.
Neem hiervoor contact op met de betreffende leverancier.

Hoe lang lopen de contracten nog en wat is de eventuele afkoopsom? Afkoopsom: €

Duur: :

g. Als er sprake is van erfpacht of opstalrecht hoe hoog is dan de canon per jaar? €

Heeft u alle canons betaald? **n.v.t.**

Is de canon afgekocht? **n.v.t.**

Zo ja, tot wanneer? :

h. Heeft u alle gemeentelijke belastingen die u verschuldigd bent al betaald? **Ja**

Zijn er variabele bedragen voor gemeenschappelijke poorten, inritten of terreinen? **Nee**

Zo ja, hoe hoog en waarvoor? :

i. Heeft u, om in de straat te parkeren, een parkeervergunning nodig? **Ja**

Hoeveel parkeervergunningen kunnen er maximaal worden aangevraagd? : **2**

Wat zijn de kosten voor deze parkeervergunning(en) per jaar? **€ 75**

11 Garanties

a. Zijn er lopende onderhoudscontracten en/of garantieregelingen overdraagbaar aan de koper? **Nee**
(Zoals dakbedekking, cv-installatie, dubbele beglazing, etc.)

Zo ja, welke? :

12 Nadere informatie

Overige zaken(Overige zaken die de koper naar uw mening moet weten): **1.The energy consumption figures are based on the available 2023 data and represent an approximate annual total. 2.In April 2024, maintenance was carried out on the wooden parts of the garage, garden storage shed, and the rear alley wall, including repairs and repainting. The wooden boards along the lower edge of the side roof of the main house were replaced with maintenance free synthetic panels (kunststof platen.).**

Extra informatie

Met betrekking tot de aankoop van de woning welke via onze bemiddeling wordt aangeboden:

Ouderdomsclausule
Indien een ouderdomsclausule wordt opgenomen in de koopakte hanteren wij de volgende tekst:

Koper is zich ervan bewust dat hij zijn verwachtingen met betrekking tot (de kwaliteit van) de onroerende zaak in verband met de ouderdom daaraan dient aan te passen. Zulks onverminderd de verplichting van verkoper om koper op de hoogte te stellen van gebreken waarvan hij behoort te weten dat ze voor koper van belang zijn en waarvan hij weet of vermoedt te weten dat koper ze niet kent. Anderzijds moet koper bij twijfel vragenstellen en/of zelfonderzoek (laten) verrichten.

Drie dagen bedenktijd
Als de koper een consument is, moet de koop schriftelijk worden gesloten. De koper heeft, na het ontvangen van (een kopie van) de door beide partijen getekende koopovereenkomst drie dagen bedenktijd. Binnen deze termijn kan de koper alsnog van de koop afzien. (zie verder toelichting koopakte).

Onderhoud
De staat van onderhoud en beoordeling van de bouwkundige staat geldt op basis van visuele waarnemingen, gerelateerd aan de ouderdom van het object. Een uitgebreide bouwkundige opname valt uitdrukkelijk buiten het kader van deze brochure. Dit behoort eventueel tot de onderzoeksplicht van de kandidaat-koper(s). Koper kan voor eigen rekening een bouwkundige keuring (laten) verrichten, danwel andere adviseurs raadplegen teneinde een goed inzicht te verkrijgen in de staat van onderhoud.

Brochure
Met de meeste zorg hebben wij de informatie in deze brochure samengesteld. Het betreft echter een globale omschrijving van het object en algemene- juridische- en bouwkundige aspecten van de woning. De opgegeven meters (inhoud en woonoppervlakte) zijn indicatief. Wij zijn deels afhankelijk van door derden aan ons kantoor verstrekte gegevens. Ten aanzien van de juistheid van deze gegevens kunnen wij geen aansprakelijkheid aanvaarden. De brochure zal deel uitmaken van de koopovereenkomst.

NEN 2580 Meetinstructie
Het verkochte perceel is destijds door het Kadaster vastgesteld. Het is koper genoegzaam bekend wat de kadastrale omvang van dit perceel is, hoe de perceel grenzen lopen en wat derhalve in de koop is begrepen. Het verkochte is tevens ingemeten door een ter zaken kundig bedrijf conform de meetinstructie. Deze meetinstructie is gebaseerd op de NEN 2580. De meetinstructie is bedoeld om een meer eenduidige manier van meten toe te passen voor het geven van een indicatie van de gebruiksoppervlakte. De meetinstructie sluit verschillen in meetuitkomsten niet uit, door bijvoorbeeld interpretatieverschillen, afrondingen of beperkingen bij het uitvoeren van de meting.

Koper verklaart dat de uitkomsten van dit meetrapport hem voldoende voor ogen staan en verklaart hiermee akkoord te gaan. Verkoper stelt koper tot het verstrijken van de bedenktijd in de gelegenheid de maatvoering van de woning zelf op te meten en te controleren. Daarna kan jegens verkoper of verkopend-makelaar geen beroep meet worden gedaan op de afwijkingen van het werkelijke gebruiksoppervlak ten opzichte van de verkoop informatie.

Koopakte
De koopakte wordt opgesteld volgens het model, vastgesteld door de NVM, de Consumentenbond en de Vereniging Eigen Huis. Dit model is op ons kantoor op te vragen.

Schriftelijke vastlegging
Een mondelinge overeenstemming tussen de particuliere verkoper en de particuliere koper is niet rechtsgeldig. Met andere woorden: er is geen koop. Er is pas sprake van een rechtsgeldige koop als de particuliere verkoper en de particuliere koper de koopovereenkomst hebben ondertekend. Dit vloeit

voort uit artikel 7:2 Burgerlijk Wetboek. Een bevestiging van de mondelinge overeenstemming per email of een ander toegestuurd concept van de koopovereenkomst wordt niet gezien als een "ondertekende koopovereenkomst".

Ontbinding
De termijn die wordt opgenomen voor eventuele (overeengekomen) ontbindende voorwaarden (financiering, bouwtechnische keuring e.d.) is in de regel circa 6 weken na het sluiten van de mondelinge wilsovereenkomst.

Zekerheidsstelling
De waarborgsom / bankgarantie is 10% van de koopsom. De koper dient deze binnen 3 weken na de wilsovereenkomst bij de desbetreffende notaris te deponeren.

Voorbehoud financiering
Indien koper gebruik maakt van een voorbehoud financiering zal in de koopakte de volgende aanvulling ten aanzien van de ontbinding worden opgenomen:

Tenminste 1 afwijzingsbrief van een Nederlandse Hypotheekverstrekker inclusief de complete aanvraag (indien nodig geanonimiseerd-door de kopende makelaar-), waarin de reden van afwijzing duidelijk wordt toegelicht. Mocht dit niet het geval zijn, dan behoeft verkoper geen genoegen te nemen met ontbinding. Mocht uit de aanvraagblijken dat de hypotheek op gangbare condities elders kan worden afgesloten, dan verplicht koper zich om hieraan mee te werken.

Asbest

Artikel 6.4.3 in de koopakte zal worden aangevuld met het volgende artikel:

6.4.3.1.
In de onroerende zaak kunnen asbesthoudende stoffen / materialen aanwezig zijn. Indien deze worden verwijderd, dienen door koper maatregelen en voorzieningen te worden getroffen die de wetgeving voorschrijft.
Koper verklaart met deze wetgeving bekend te zijn en aanvaardt alle aansprakelijkheid en gevolgen die uit de aanwezigheid van asbest en/of de verwijdering van asbest uit de onroerende zaak kan voortvloeien. In afwijking van artikel 6.3. van deze koopakte en artikel7:17lid 1 en 2 BW komt het geheel of ten dele ontbreken van één of meer eigenschappen van de onroerende zaak voor normaal en bijzonder gebruik en het eventueel anderszins niet-beantwoorden van de zaak aan de overeenkomst als gevolg van de aanwezigheid van enig asbest in welke samenstelling en/of op welke plaats dan ook voor rekening en risico van koper".

Onderzoeksplicht van de koper
De koper heeft zijn eigen onderzoeksplicht. Dit betekent dat de koper zelf onderzoek dient te verrichten naar de diverse zaken die van belang zijn bij het nemen van de juiste koopbeslissing. Wij noemen: de bouwtechnische staan van de woning, eventuele rechten en plichten dit op de woning (of perceel) rusten (ook wel erfdienstbaarheden of kwalitatieve rechten/plichten genoemd) en milieu factoren, omgevingsfactoren, (toekomstige) bestemmingsplannen enzovoorts. Gezien de complexe materie , met name waar het uw onderzoeksplicht betreft, raden wij u aan een eigen NVM makelaar in te schakelen en deze meen te nemen naar de bezichtiging(en).

Roerende zaken en vragenlijst
Een lijst van roerende zaken en een algemene vragenlijst met verkopersinformatie is in de brochure opgenomen.

Aansprakelijkheid
Door ons wordt geen aansprakelijkheid aanvaard behoudens voorzover de door ons verplicht afgesloten beroepsaansprakelijkheidsverzekering in voorkomend geval aanspraak op een uitkering geeft.

Notariskeuze
De koper mag bepalen bij welke notaris het transport plaatsvindt. Bij het bepalen van de keuze van de notaris dient er rekening te worden gehouden met de kosten van het doorhalen van de hypotheek van de verkoper alsmede met de afstand vanaf het verkochte tot het notariskantoor alwaar de overdracht zal plaatsvinden. Hiertoe zal er een artikel in de koopakte worden opgenomen.

HET TEAM VAN BURGERSDIJK SCHUYFF KEMPERS MAKELAARS

De makelaars Patty Schuyff, Peter Paul Kempers & Anne Hemstrom-Eijsink

De backoffice Brigitte Hooghiemstra & Chantal Looman

De door Burgersdijk Schuyff Kempers Makelaars en verkoper verstrekte informatie dient uitsluitend gezien te worden als een uitnodiging tot nader overleg c.q. tot het uitbrengen van een bod.

Hoewel de informatie met de meeste zorg is samengesteld, wordt noch Schuyff en Kempers Makelaardij, noch door diens opdrachtgever ingestaan c.q. aansprakelijkheid aanvaard voor de juistheid dan wel volledigheid van de verstrekte, nog te verstrekken of vermelde gegevens. De " kandidaat" koper heeft zijn eigen onderzoeksplicht naar alle voor hem van belang zijnde zaken.